2º TERMO DE ADITAMENTO DE CONTRATO

Aditamento de contrato que entre si fazem a **MUNICÍPIO DE CORONEL XAVIER CHAVES**, inscrita no CNPJ nº 18.557.546/0001-03, neste ato representado pelo seu prefeito Senhor Fúvio Olímpio de Oliveira Pinto, CPF nº ----------, Brasileiro, casado, doravante denominado contratante e de outro lado **MENDONÇA POÇOS LTDA** inscrita no CNPJ/MF sob o nº 14.083.682/0001-58, sediada na Avenida Presidente Tancredo de Almeida Neves, nº 1800, bairro Bom Jesus, em Itapecerica/MG, CEP: 35.550-000, doravante designada CONTRATADA, neste ato representada pelo Sr. Vinicius Mendonça Medeiros, portador da Carteira de Identidade nº ----------, expedida pela SSP/MG e CPF nº ----------, resolvem celebrar o **2º** Termo de Aditamento, mediante cláusulas a seguir.

CLÁUSULA PRIMEIRA

O presente instrumento tem por objetivo alterar a cláusula SEGUNDA do contrato resultante do processo de licitação nº 54/2023, Tomada de Preços nº 04/2023, que tem por objeto a **CONTRATAÇÃO DE EMPRESA ESPECIALIZADA PARA A CONSTRUÇÃO DE UM POÇO TUBULAR PROFUNDO, PARA CAPTAÇÃO DE ÁGUA SUBTERRÂNEA, DESTINADA AO ABASTECIMENTO PÚBLICO NA COMUNIDADE BARREIRO, BEM COMO, O FORNECIMENTO E INSTALAÇÃO COMPLETA DE EQUIPAMENTO DE RECALQUE DA ÁGUA DO POÇO, INCLUINDO FORNECIMENTO DE MÃO DE OBRA E EQUIPAMENTOS,** que passa a ter a seguinte redação:

- CLÁUSULA SEGUNDA DO CONTRATO:

I - Acrescer qualitativamente o item anexo no valor de **R$ 2.918,78 (dois mil novecentos e dezoito reais e setenta e oito centavos)** em substituição ao item 1.1.19 – ABRIGO PARA PAINEL ELÉTRICO DE POÇO PROFUNDO.

CLÁUSULA SEGUNDA

Permanecem inalteradas as demais cláusulas e condições do contrato original celebrado entre as partes.

Por estarem justos e contratados, assinam o presente instrumento em 02 (duas) vias do mesmo teor e para os mesmos efeitos legais, na presença das testemunhas signatárias.

Coronel Xavier Chaves, 13 de dezembro de 2023.

MUNICÍPIO DE CORONEL XAVIER CHAVES Prefeito Municipal	**MENDONÇA POÇOS LTDA** **CNPJ 14.083.682/0001-58**

Testemunhas:

Nome:_____ Nome: _____

CPF:_____ CPF:_____

PREFEITURA MUNICIPAL DE CORONEL XAVIER CHAVES
ESTADO DE MINAS GERAIS
CNPJ Nº. 18.557.546/0001-03
E-mail - administracao@coronelxavierchaves.mg.gov.br

PLANILHA ORÇAMENTÁRIA DE CUSTOS

PREFEITURA MUNICIPAL DE CORONEL XAVIER CHAVES	**FOLHA Nº:**	**01/01.**	
OBRA: CONSTRUÇÃO DE GUARITA	**DATA:**	**13/12/2023**	
LOCAL:	**FORMA DE EXECUÇÃO:**		
REGIÃO/MÊS DE REFERÊNCIA: TABELA SEINFRA - REGIÃO LESTE - AGO/2023 - SEM DESONERAÇÃO	**( )**	**DIRETA**	**(X)**	**INDIRETA**
COMPOSIÇÃO/DEMONSTRATIVO DE BDI - EM ANEXO	**% ISS MUNICIPAL:**	**3,00%**	**BDI:**	**20,73%**

ITEM	CÓDIGO	DESCRIÇÃO	UNIDADE	QUANTIDADE	PREÇO UNITÁRIO S/ BDI	PREÇO UNITÁRIO C/ BDI	PREÇO TOTAL
3.0		**CONSTRUÇÃO DE GUARITA**					
3.1	ED-51107	ESCAVAÇÃO MANUAL DE VALA COM PROFUNDIDADE MENOR OU IGUAL A 1,5M, INCLUSIVE DESCARGA LATERAL	M³	**1,30**	R$67,39	R$81,36	R$105,44
3.2	ED-51093	APILOAMENTO MANUAL EM FUNDO DE VALA COM SOQUETE, EXCLUSIVE ESCAVAÇÃO	M²	**0,72**	R$22,72	R$27,43	R$19,75
3.3	ED-49812	LASTRO DE CONCRETO MAGRO, INCLUSIVE TRANSPORTE, LANÇAMENTO E ADENSAMENTO	M³	**0,05**	R$535,55	R$646,57	R$34,91
3.4	ED-49618	FORNECIMENTO DE CONCRETO ESTRUTURAL, PREPARADO EM OBRA, COM FCK 20MPA, INCLUSIVE LANÇAMENTO, ADENSAMENTO E ACABAMENTO	M³	**1,15**	R$720,08	R$869,35	R$1.001,49
3.5	ED-51120	REATERRO MANUAL DE VALA, INCLUSIVE ESPALHAMENTO E COMPACTAÇÃO MANUAL COM SOQUETEO	M³	**0,29**	R$67,39	R$81,36	R$23,43
3.6	ED-48298	CORTE, DOBRA E MONTAGEM DE AÇO CA-50/60, INCLUSIVE ESPAÇADOR	KG	**11,51**	R$11,89	R$14,35	R$165,11
3.7	ED-48214	ALVENARIA DE BLOCO DE CONCRETO CHEIO COM ARMAÇÃO, EM CONCRETO COM FCK 15MPA , ESP. 19CM, PARA REVESTIMENTO, INCLUSIVE ARGAMASSA PARA ASSENTAMENTO (DETALHE D CADERNO SEDS)	M²	**2,52**	R$252,92	R$305,35	R$769,48
3.8	RO-41661	Chapisco de cimento e areia, traço 1:3 (Execução, incluindo o fornecimento e transporte de todos os materiais)	M²	**6,48**	R$15,87	R$19,16	R$124,16
3.9	ED-50762	REVESTIMENTO COM ARGAMASSA EM CAMADA ÚNICA, APLICADO EM PAREDE, TRAÇO 1:3 (CIMENTO E AREIA), ESP. 20MM, APLICAÇÃO MANUAL, INCLUSIVE ARGAMASSA COM PREPARO MECANIZADO, EXCLUSIVE CHAPISCO	M²	**6,48**	R$31,86	R$38,46	R$249,22
3.10	ED-9317	PISO EM CONCRETO, PREPARADO EM OBRA COM BETONEIRA, FCK 10MPA, SEM ARMAÇÃO, ACABAMENTO RÚSTICO, ESP. 5CM, INCLUSIVE FORNECIMENTO, LANÇAMENTO, ADENSAMENTO, SARRAFEAMENTO, EXCLUSIVE JUNTA DE DILATAÇÃO	M²	**0,24**	R$53,83	R$64,99	R$15,60
3.11	ED-50848	LAJE 10 CM MACIÇA DE CONCRETO 20 MPa, COM ARMAÇÃO, FÔRMA RESINADA, ESCORAMENTO E DESFORMA	M²	**0,78**	R$210,83	R$254,54	R$198,54
3.12	ED-49810	FÔRMA E DESFORMA PARA VIGA-CINTA/BLOCO COM TÁBUA E SARRAFO, REAPROVEITAMENTO (3X) (FUNDAÇÃO)	M²	**2,88**	R$60,87	R$73,49	R$211,65
		VALOR TOTAL DA OBRA					**R$2.918,78**

Renan Medeiro Penna
Engenheiro Civil
CREA/MG Nº: 208.418/D

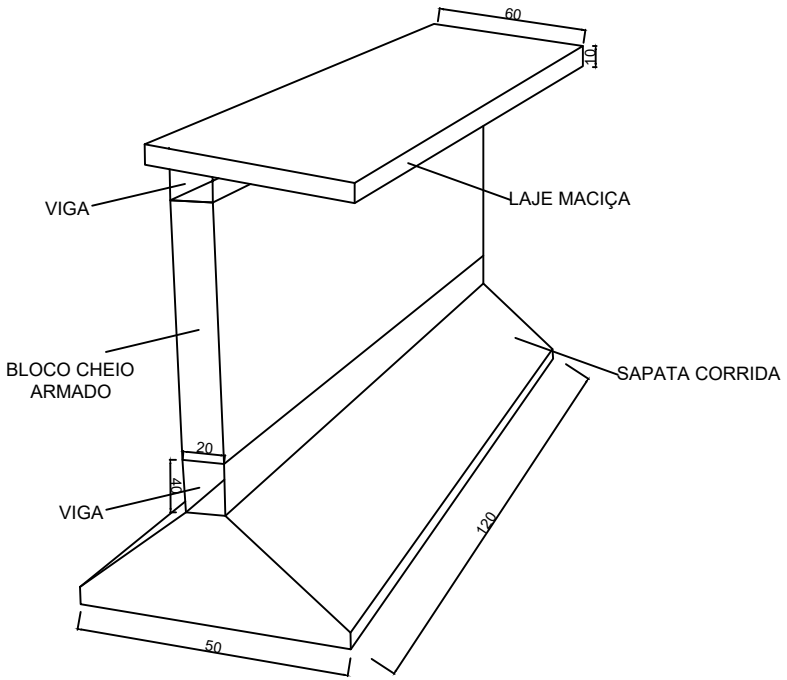
60
10
VIGA
LAJE MACIÇA
BLOCO CHEIO
ARMADO
SAPATA CORRIDA
20
40
VIGA
120
50

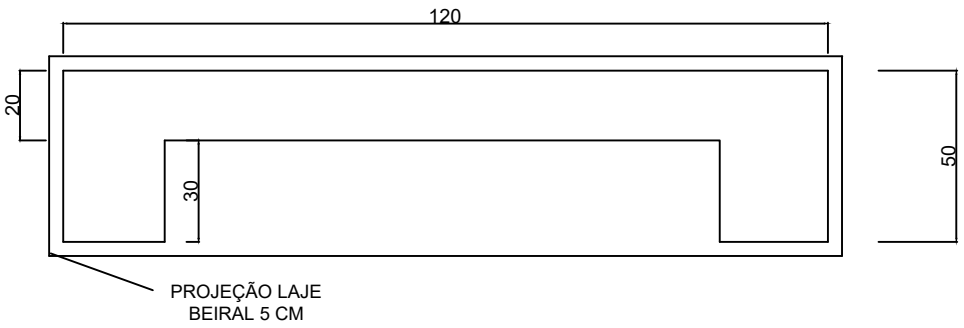
120
20
30
50
PROJEÇÃO LAJE
BEIRAL 5 CM